SDE-100

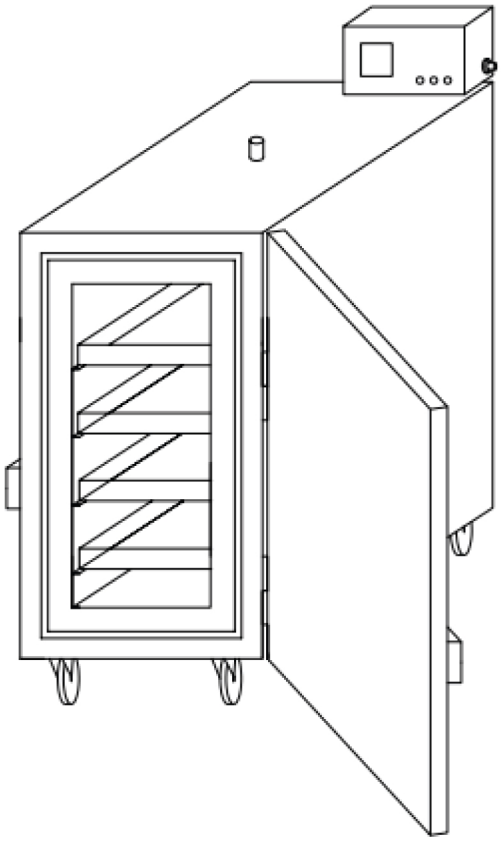

Kezelési utasítás

Eredeti használati utasítás fordítása

0448 019 001 HU 20261106

EU DECLARATION OF CONFORMITY

According to
The Low Voltage Directive 2014/35/EU, entering into force 20 April 2016
The Machinery Directive 2006/42/EC, entering into force 17 May 2006

Type of equipment
Electrode Oven

Type designation
PSE-5, PSE-10, SDE-50, SDE-100, SDE-250, SDF-50, SDF-250

Brand name or trademark
ESAB

Manufacturer or his authorised representative
Name, address, and telephone No:
ESAB Group Inc.
2800 Airport Road, Denton, TX 76207
Phone: 1-800-372-2123

The following harmonised standard in force within the EEA has been used in the design:

EN 60335-2-36 Electrical appliances – Safety Part 2-36: Particular requirements for commercial electric cooking ranges, ovens, hobs and hob elements.
EN 60204-1:2018 Safety of machinery – Electrical equipment of machines – Part 1: General requirements.
EN ISO 12100 Safety of machinery – General principles of design – Risk assessment and risk reduction

Additional Information:
Restrictive use, Class A equipment, intended for use in location other than residential.

By signing this document, the undersigned declares as manufacturer, or the manufacturer's authorised representative established within the EEA, that the equipment in question complies with the safety requirements stated above.

Date	**Signature**	**Position**
2023-02-08	Carlos De Lima	Global R&D Standards Expert

CE 2023

1 BIZTONSÁG **4**

1.1 Jelmagyarázat **4**

1.2 Biztonsági óvintézkedések **4**

2 BEVEZETÉS **5**

2.1 A szárítókemence használata és célja **5**

3 MŰSZAKI ADATOK **6**

4 ÜZEMELTETÉS **7**

RENDELÉSI SZÁM **9**

KAPCSOLÁSI RAJZ **10**

PÓTALKATRÉSZEK RENDELÉSE **11**

 © ESAB AB 2026

1 BIZTONSÁG

1.1 Jelmagyarázat

A kézikönyvben mindenütt: Veszélyre hívja fel a figyelmet! Legyen óvatos!

VESZÉLY!
Közvetlen veszélyt jelent, mely azonnali, súlyos személyi sérülést és életvesztést okoz, ha nem kerülik el.

FIGYELMEZTETÉS!
Potenciális veszélyt jelent, mely azonnali, súlyos személyi sérülést és életvesztést okozhat.

VIGYÁZAT!
Olyan veszélyt jelez, ami kisebb személyi sérülést eredményezhet.

FIGYELMEZTETÉS!
Használat előtt olvassa el és ismerje meg a használati útmutatót, valamint kövesse a címkéken szereplő utasításokat, munkáltatója biztonsági előírásait és a biztonsági adatlapokat (SDSs).

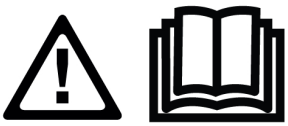

1.2 Biztonsági óvintézkedések



AZ ÁRAMÜTÉS – halálos lehet!

- A hegesztőkészüléket a használati útmutatóban leírtaknak megfelelően telepítse és földelje.
- Ne érjen puszta kézzel, illetve nedves kesztyűvel vagy ruhával az áram alatt álló elektromos alkatrészekhez vagy elektródákhoz.
- Szigetelje magát a munkadarabtól és a földtől.
- Gondoskodjon róla, hogy a munkavégzés helye biztonságos legyen.



TŰZVESZÉLY

- Ne használja, ha a tápkábel sérült vagy a kemencénél rendellenes hőmérséklet-ingadozás (nem ajánlott a kézikönyv/adatlapnak megfelelően) tapasztalható.
- Győződjön meg arról, hogy nincs a közelben gyúlékony anyag.



FORRÓ FELÜLET – alkatrészek általi égési sérülés veszélye

- Ne érjen puszta kézzel az alkatrészekhez.
- A berendezés kezelése vagy az azzal történő munkavégzés előtt hagyja, hogy lehűljön a készülék.
- Az égési sérülések elkerülése érdekében a forró alkatrészeket csak arra alkalmas eszközökkel és/vagy szigetelt hegesztőkesztyűt viselve fogja meg.

© ESAB AB 2026

2 BEVEZETÉS

2.1 A szárítókemence használata és célja

Az **SDE-100** kemencemodellt hegesztő elektródarudak kívánt hőmérsékleten történő szárítására és tárolására tervezték a nedvesség eltávolítása érdekében. A kívánt hőmérséklet az elektródagyártó ajánlásának megfelelően állítható be, hogy a szárítás megfelelően történhessen a nedvességtartalom és a szakszerű tárolás érdekében. Ez a szárítókemence csak az ajánlott feltételek mellett és felhasználáshoz használható.

 © ESAB AB 2026

3 MŰSZAKI ADATOK

	SDE-100
Max. kapacitás	100 kg (220 font)
Feszültség	3 fázis, 380-415 V
Gyakoriság	50/60 Hz
Kimenet	3000 W
Hőmérséklet	Maximum 400 °C, digitális termosztát
Külső méretek (H*Sz*M, cm)	53 × 72 × 138
Tömeg (elektródák nélkül)	90 kg (198 font)

MEGJEGYZÉS!
A kemence a környezeti hőmérsékletről 400 °C-ra fűthető fel.

© ESAB AB 2026

4 ÜZEMELTETÉS

MEGJEGYZÉS!
Ellenőrizze, hogy a termék műszaki adatai megfelelnek a hálózat elektromos ellátásának.

Ellenőrizze a feszültséget, a frekvenciával kapcsolatos tudnivalókat, illetve hogy nem található-e a terméken olyan meghibásodás, amely hatással van a működésére.

FIGYELMEZTETÉS!
Ha a kemence használaton kívül van, tekerje a kapcsológombot „O” állásba, majd húzza ki a tápkábelt a fali aljzatból.

- Csatlakoztassa a tápkábelt az aljzathoz a műszaki információban javasoltaknak megfelelően. Győződjön meg arról, hogy az aljzat típusa megegyezik a kemence dugójának típusával.
- Töltse az elektródákat a kemence polcaira (tálcákra). Ne helyezzen semmi mást (csomagolóanyagot stb. hiszen a magas hőmérséklet hatására meggyulladhat, tüzet okozva a kemencében) ezekre a fémtálcákra az elektródákon kívül. Ne töltse túl a tálcákat; győződjön meg arról, hogy az ajtó megfelelően bezárható.
- Zárja le az ajtót.
- A kemence bekapcsolásához a vezérlőpanelen fordítsa a kapcsológombot „I” állásba.
- Bekapcsolás után a kemence típusától függően 1Φ zöld lámpa vagy 3Φ zöld jelzőlámpa fog világítani. Ha a lámpák nem világítanak, ellenőrizze a kemence tápellátását. Lásd a lenti ábrát.

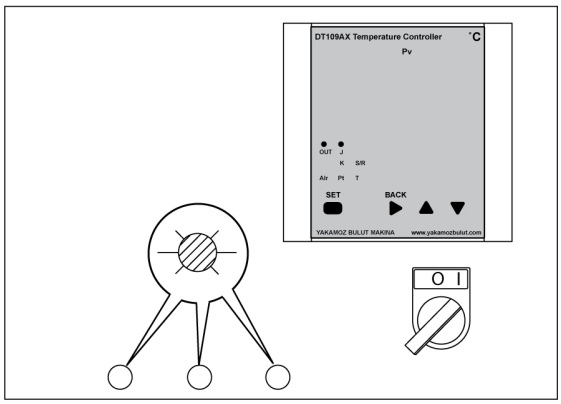

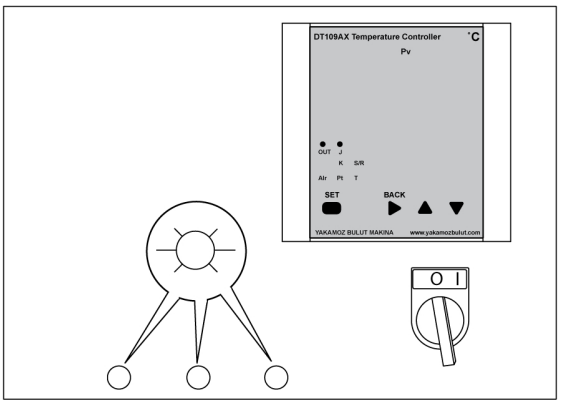

- A kívánt hőmérséklet beállítása
  - A bekapcsolt egység kijelzőjén látható az aktuális hőmérséklet és a beállított égetési hőmérséklet.
  - A kívánt hőmérséklet megváltoztatásához tartsa lenyomva a SET („Beállítás”) gombot 2 másodpercig. A fel- és lefelé mutató gombokkal állítsa be a kívánt hőmérsékletet. Amikor a kijelzőn megjelenik a kívánt hőmérséklet, nyomja meg ismét a SET gombot.
  - A kemence a beállított hőmérsékletre melegszik. Amikor a kemence eléri a beállított égetési hőmérsékletet, a fűtés leáll, és a zöld lámpa kialszik. Ha a hőmérséklet a beállított égetési hőmérséklet alá csökken, a fűtés automatikusan elindul, és a zöld lámpa világítani kezd.

 © ESAB AB 2026

- A szelep kiengedi a forró kipufogófüstöt, és lehetővé teszi a nedvesség távozását. Nyissa ki a felső párakiengedő szelepet az alábbi esetekben.
  - Az égetési folyamat során.
  - Az ajtó kinyitása előtt.
  - Vagy teljesen kapcsolja ki a kemencét, vagy óvatosan szedje le az elektródákat a fémtálcákról, majd helyezze őket egy hordozható kemencébe (például a PSE-5 vagy PSE-10 modellbe).

MEGJEGYZÉS!
A szelep kinyitása előtt vegyen fel EN 407 szabványú kesztyűt.

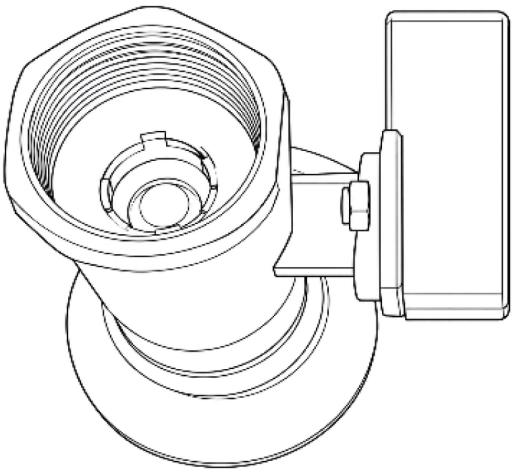



MEGJEGYZÉS!
6 havonta cserélje ki a szűrőt. Gyakrabban cserélje ki, ha a használat gyakori, vagy ha a szennyezettségi szint magas.

- Zárja le a felső párakiengedő szelepet, ha a fűtési ciklus befejeződött.
- Vagy teljesen kapcsolja ki a kemencét, vagy óvatosan szedje le az elektródákat a fémtálcákról, majd helyezze őket egy hordozható kemencébe (például a PSE-5 vagy PSE-10 modellbe).

MEGJEGYZÉS!
A szelep kinyitása előtt vegyen fel EN 407 szabványú kesztyűt.

FIGYELMEZTETÉS!
Az elektródák lehető legalaposabb kiszáradása érdekében ajánlott a FIFO (First In First Out, első be, első ki) elv alkalmazása Fontos figyelni az elektródák túlszárításának elkerülésére, ami például akkor fordulhat elő, ha a régebben berakott elektródák helyett mindig csak a nemrég behelyezetteket vesszük ki.

 © ESAB AB 2026

FÜGGELÉK

RENDELÉSI SZÁM

Ordering number	Denomination	Type	Notes
0700 100 068	Stationary welding electrode drying oven	SDE-100	Three phase 380-415 V AC 50/60 Hz

A műszaki dokumentáció a következő oldalon érhető el: **www.esab.com.**

 © ESAB AB 2026

KAPCSOLÁSI RAJZ

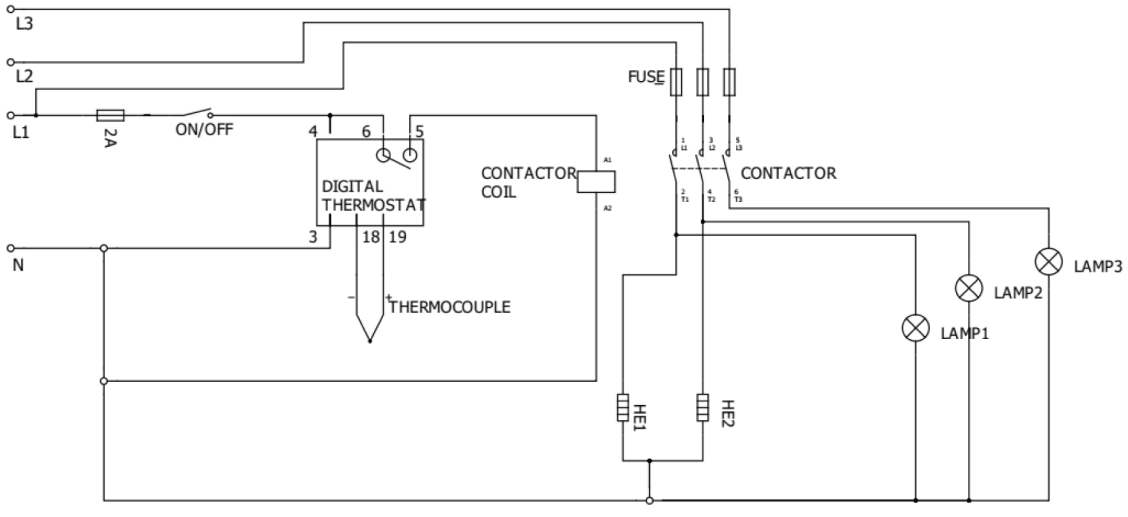

 © ESAB AB 2026

PÓTALKATRÉSZEK RENDELÉSE

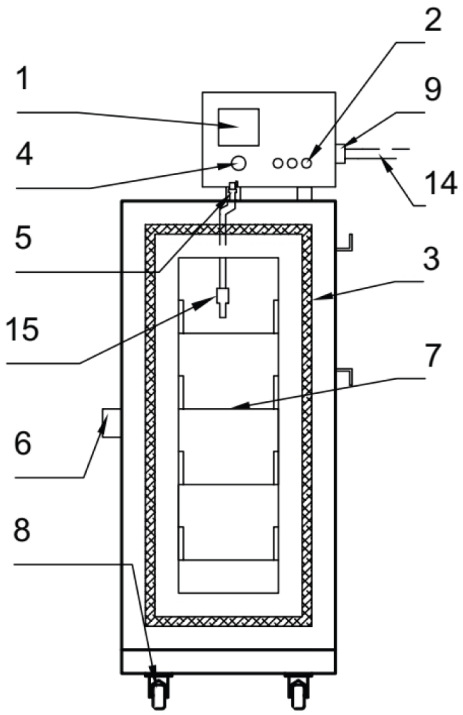

Item no.	Qty.	Ordering number	Description	Notes
1	1	0700 100 002	Digital thermostat	DT-109A
2	3	0700 100 003	Signal lamp	220 V
	3	0700 100 004	Signal lamp	110 V
3	1	0700 100 074	Fiberglass wick	
4	1	0700 100 018	Power switch	
5	1	0700 100 020	Air valve	
6	1	0700 100 006	Door handle	
7	2	0700 100 054	Tray	
8	2	0700 100 008	Castors without brake	Back
	2	0700 100 009	Castors with brake	Front
9	1	0700 100 031	Cable gland	
10	2	0700 100 011	Heating element	220 V
	2	0700 100 012	Heating element	110 V
11	1	0700 100 017	Contactor 220V UNI	220 V
	1	0700 100 023	Contactor 110V UNI	110 V
12	2	0700 100 015	Fuse (automatic)	10 A
	1	0700 100 016	Fuse (automatic)	2 A
13	1	0700 100 019	Terminal	Set
14	1	0700 100 013	Power cable with plug	CEE 5x32 A 400 V plug
	1	0700 100 014	Power cable with plug	110 V
15	1	0700 100 165	Thermocouples	

 © ESAB AB 2026

A **WORLD** OF **PRODUCTS** AND **SOLUTIONS.**



A kapcsolattartási adatok a következő oldalon találhatók: esab.com

ESAB AB, Lindholmsallén 9, Box 8004, 402 77 Gothenburg, Sweden, Phone +46 (0) 31 50 90 00

manuals.esab.com